Alpha IP

RTA 61001-N1

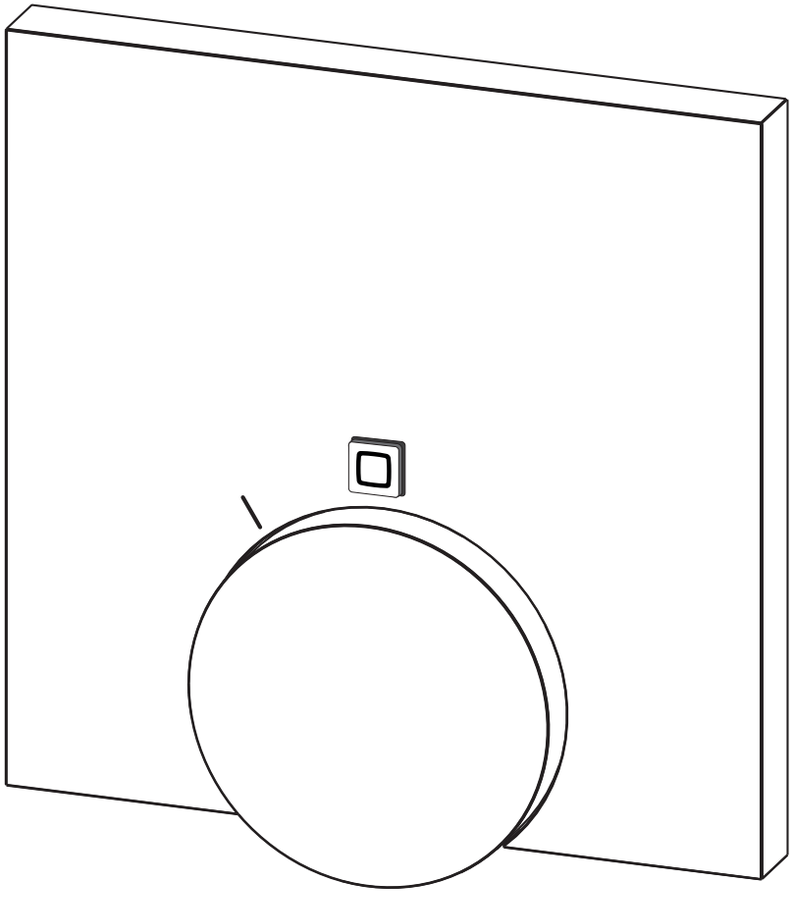

ENG
DAN
NOR
FIN
SWE
POL
RUS

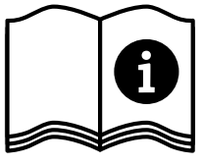

132724.1628

3

4

ENG 6

DAN NOR 24

FIN 42

SWE 60

POL 78

RUS 96

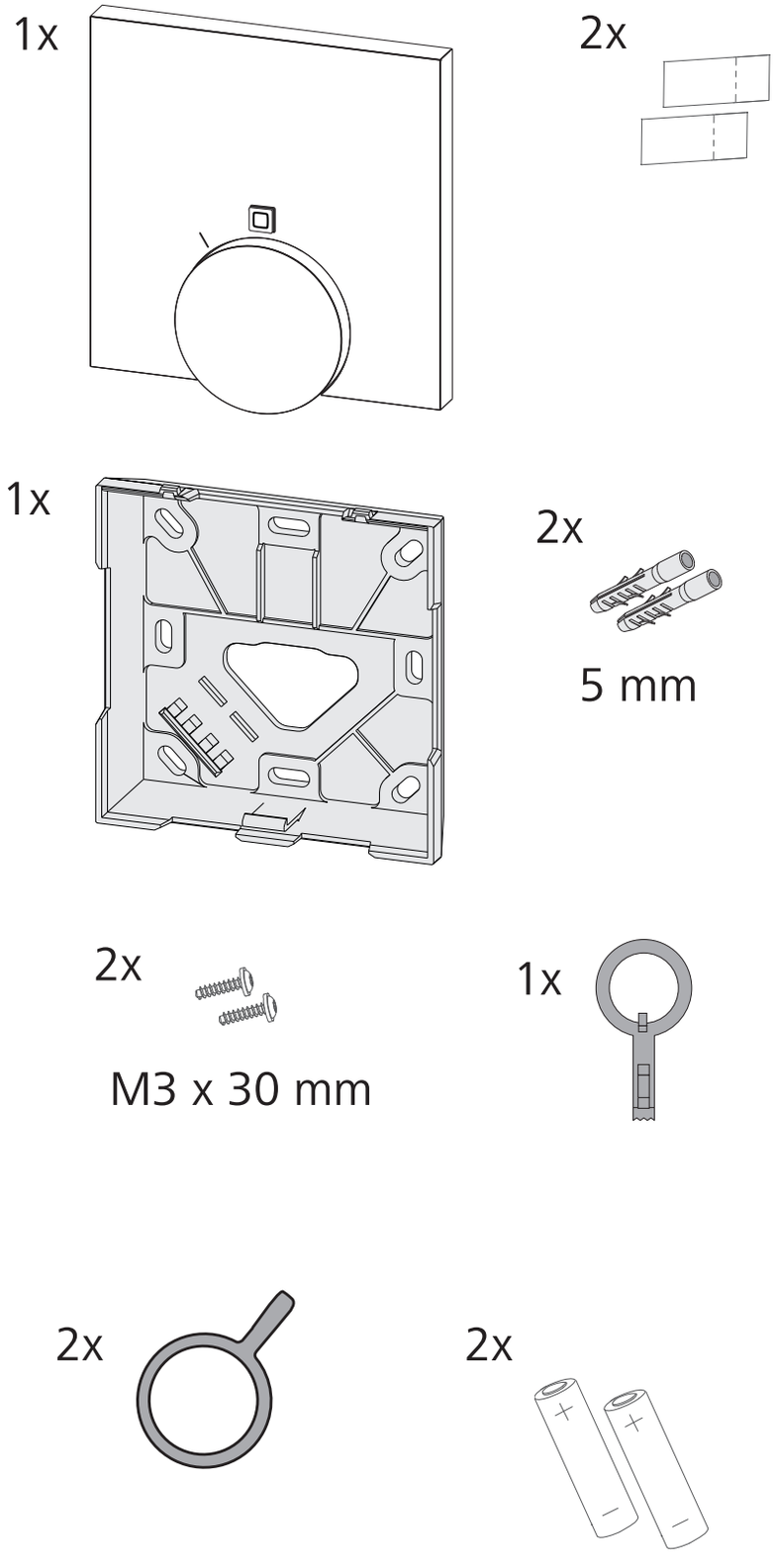

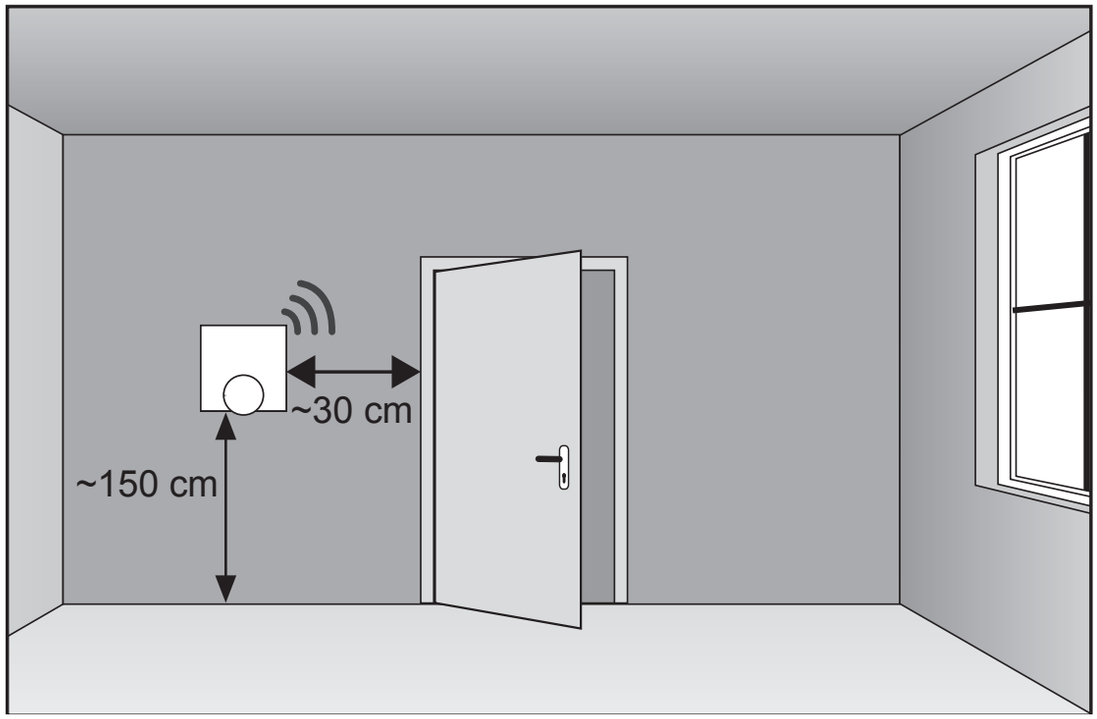
~30 cm
~150 cm

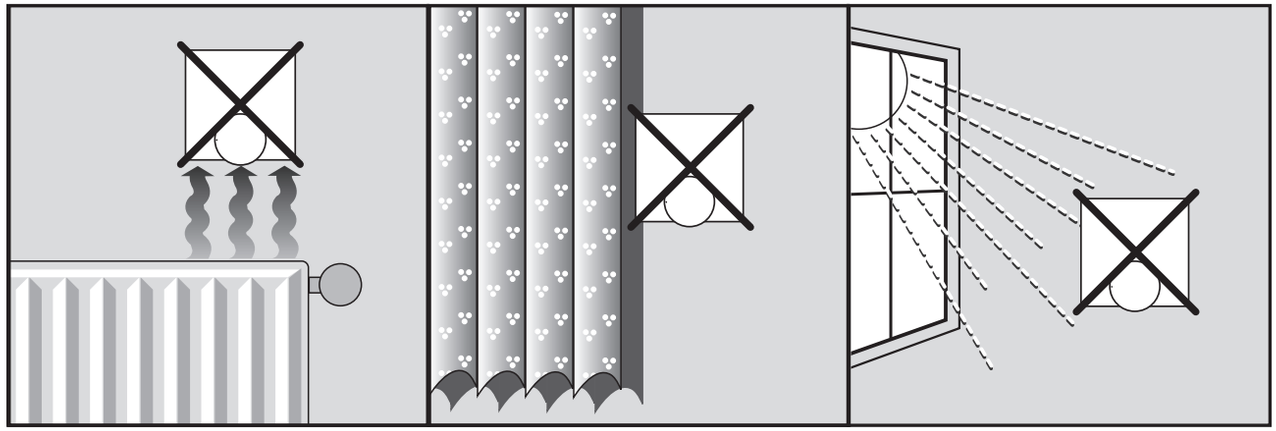

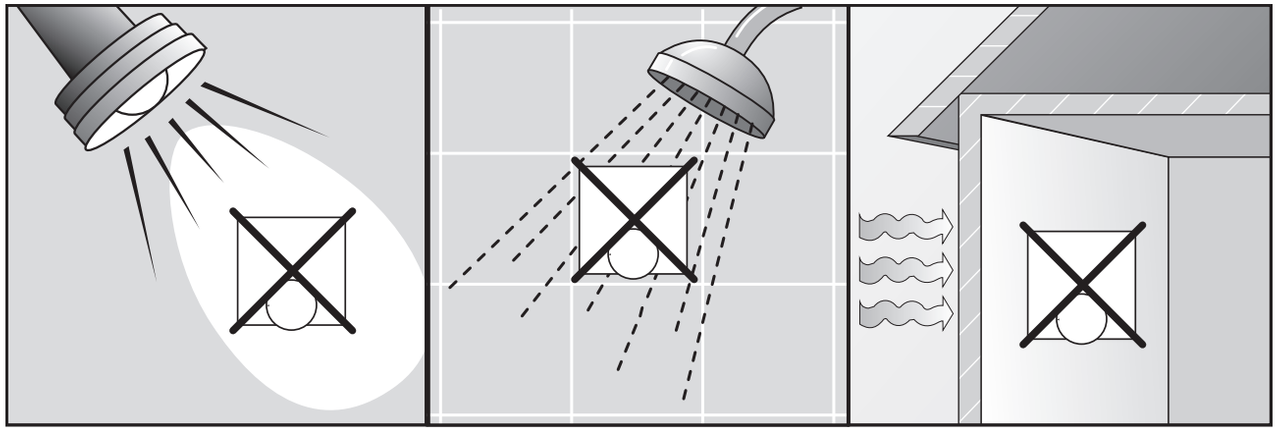

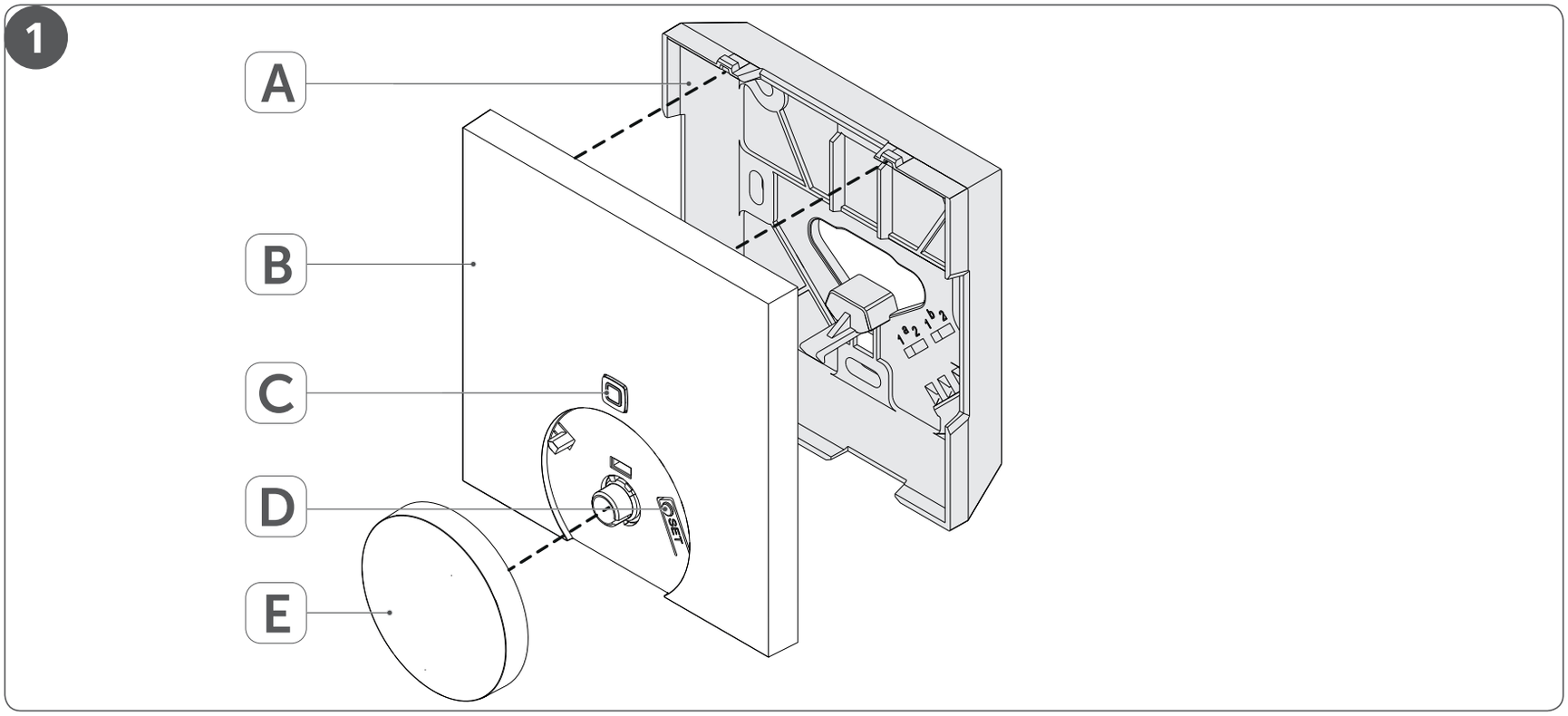
1
A
B
C
D
E
SET

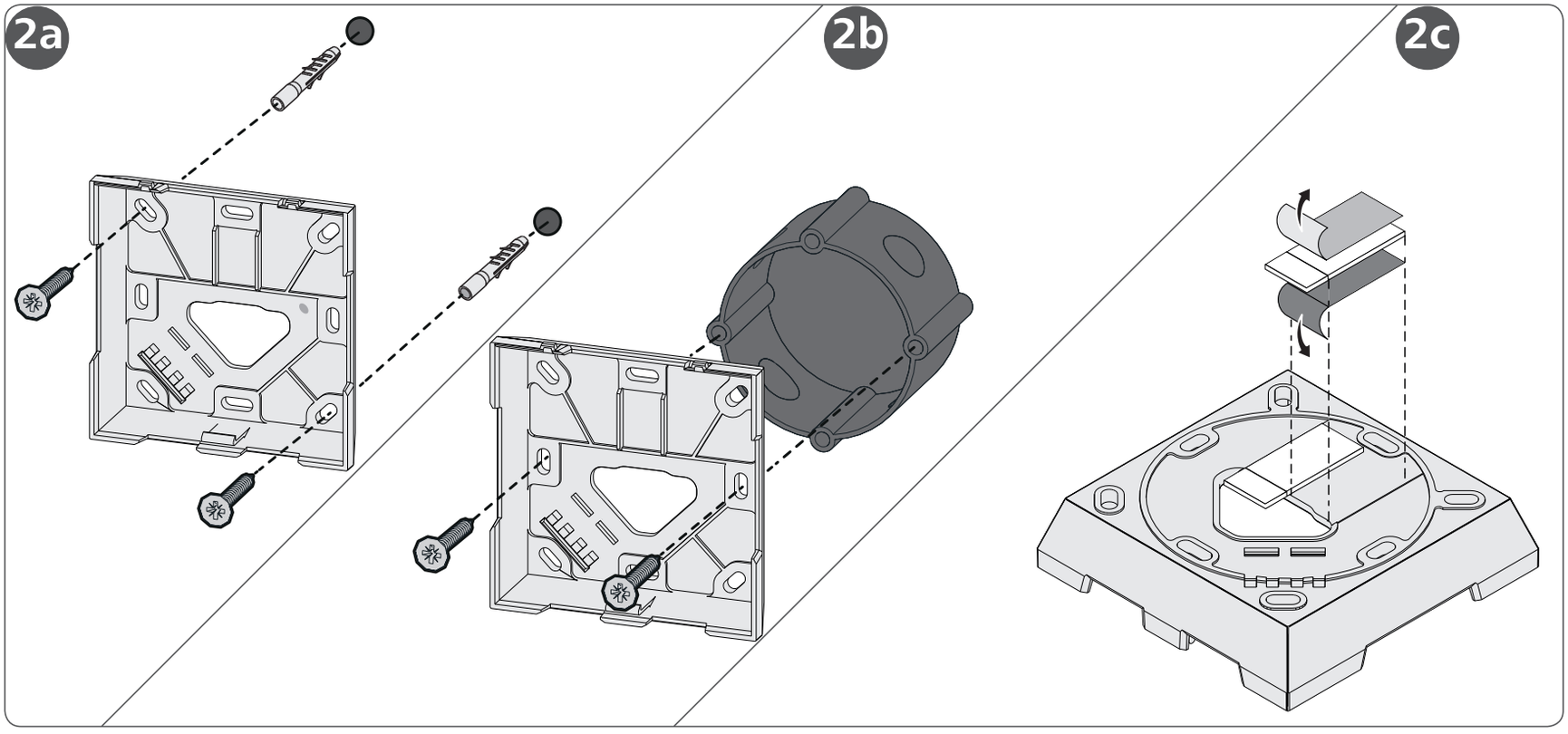
2a
2b
2c

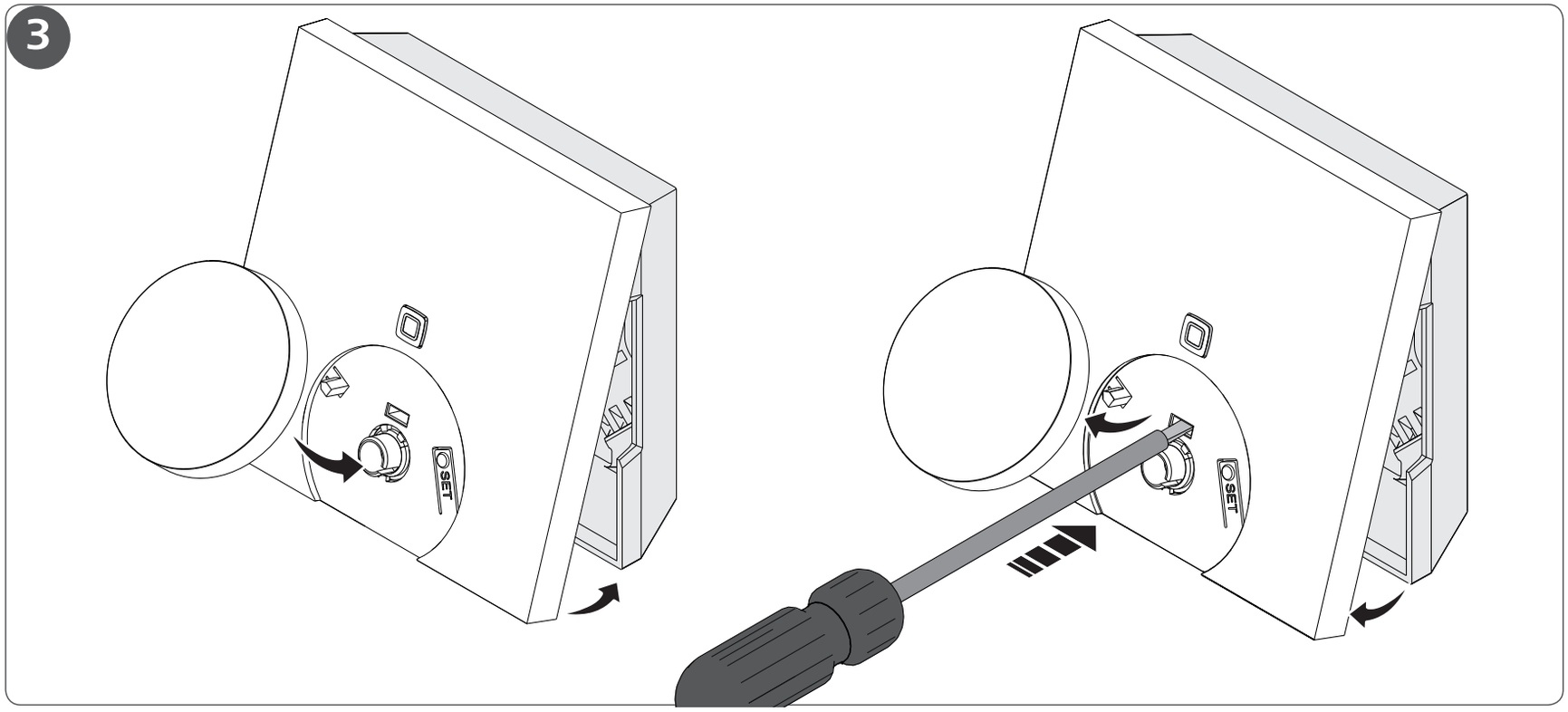

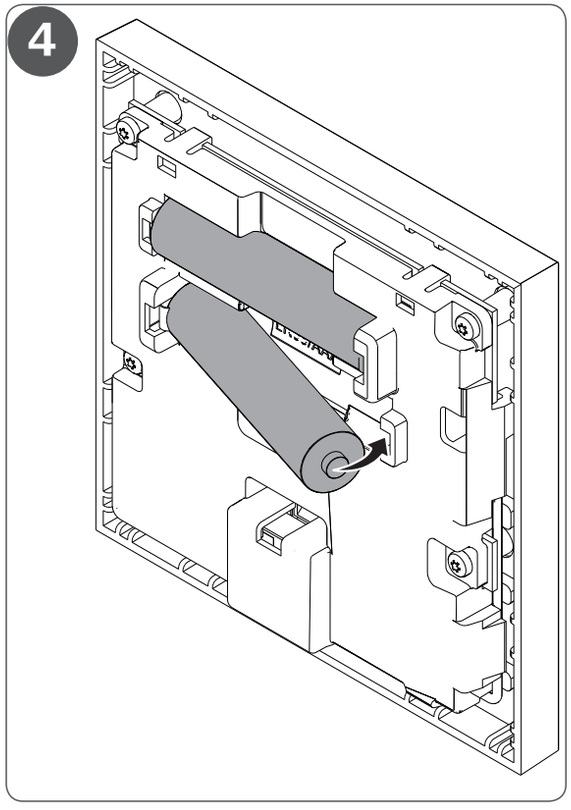

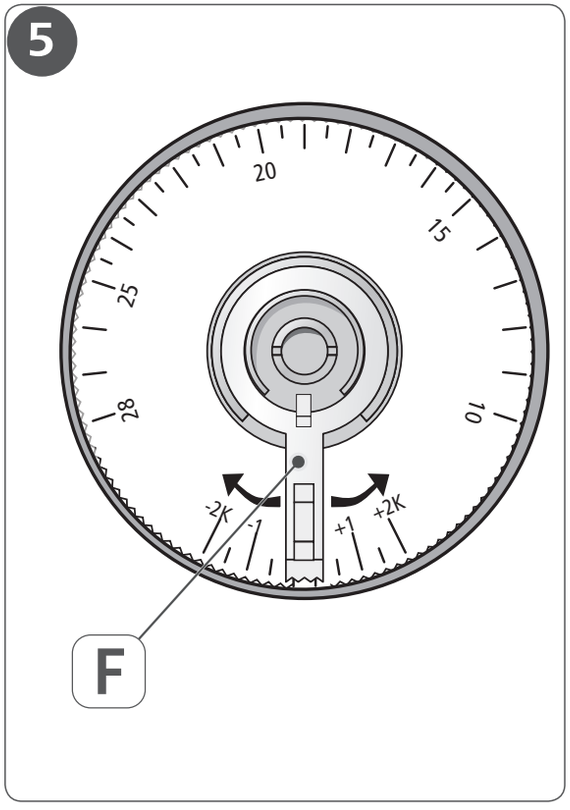

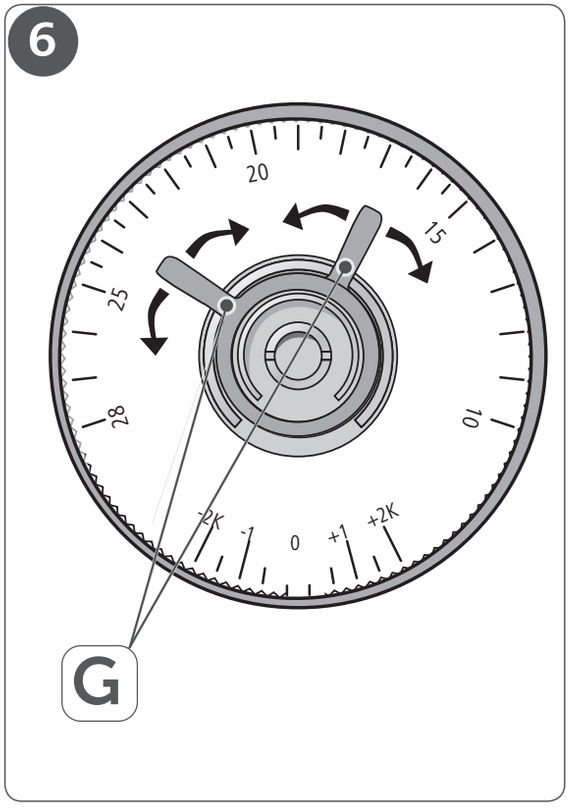

ENG DAN NOR FIN SWE POL RUS

Содержание

1 Об этом руководстве 98
1.1 Действие, хранение и передача руководства 98
1.2 Символы 98
2 Безопасность 99
2.1 Использование по назначению 99
2.2 Указания по технике безопасности 99
3 Функция 100
4 Обзор устройства 101
4.1 Технические характеристики 102
5 Ввод в эксплуатацию 103
5.1 Программирование устройства 103
5.1.1 Настройка на базовый модуль Alpha IP 103
5.1.2 Настройка на точку доступа Alpha IP 104
5.2 Монтаж 105
5.2.1 Открытый монтаж (на штукатурку) 105
5.2.2 Монтаж на розетку для скрытой проводки 106
5.2.3 Монтаж на клейкую ленту 107
6 Управление 107
6.1 Поднастройка номинального значения 170
6.2 Предельная температура 108
6.2.1 Тестирование соединения 108
7 Индикаторы 109
7.1 Индикаторы состояния 109
7.2 Индикаторы ошибок 110

8 Замена батареек 111
9 Чистка 111
10 Восстановление заводских настроек 112
11 Вывод из эксплуатации 113
12 Утилизация 113

1 Об этом руководстве

1.1 Действие, хранение и передача руководства

Настоящее руководство действительно для аналоговой комнатной панели управления RTA 61001-N1. Руководство содержит информацию по вводу устройства в эксплуатацию и его управлению. Приступая к работе с устройством, следует внимательно полностью прочитать настоящее руководство. Руководство следует хранить и передавать следующим пользователям.

Это руководство/дополнительная системная информация по Alpha IP в актуальной редакции постоянно доступны в Интернете на странице www.alphaip.de.

Учитывать системную информацию, функции и ступени управления из руководства к точке доступа Alpha IP (HAP 21001).

1.2 Символы

В настоящем руководстве используются следующие символы.

	Примечание: обозначает важную или полезную информацию
⇨	Условие
✓	Результат действия
•	Перечень без жесткой последовательности
1., 2.	Указание с жесткой последовательностью

2 Безопасность

2.1 Использование по назначению

Аналоговая комнатная панель управления RTA 61001-N1 является составной частью системы Alpha IP и предназначена для

- установки в жилых помещениях,
- учета фактической температуры (температуры в помещении),
- настройки заданной температуры (комфортной температуры),
- настройки фактической температуры путем управления базовым модулем Alpha IP для регулирования системы отопления теплого пола (FAL-x10x1-xx1) или связанных с ней нагревательных термостатов Alpha IP,
- беспроводной связи в сети Alpha IP.

Любое иное применение, изменения и переоборудование категорически запрещены. Использование не по назначению приводит к опасностям, за которые производитель ответственности не несет и отказу от гарантий и ответственности.

2.2 Указания по технике безопасности

Для избежания несчастных случаев с телесными повреждениями и материальным ущербом следует соблюдать все указания по технике безопасности, приведенные в настоящем руководстве. Производитель не несет ответственности за телесные повреждения и материальный ущерб, возникшие в результате неправильного обращения с устройством или несоблюдения указаний на опасности. В таких случаях любое притязание на предоставление гарантии теряет свою силу! Производитель не несет ответственности за результирующие повреждения!

- Разрешается использовать только технически исправное устройство.
- Соблюдать предельные характеристики устройства и условия его эксплуатации.
- Эксплуатировать устройство только в сухой и непыльной среде.
- Не подвергать устройство воздействию влажности, вибраций, постоянного солнечного или другого теплового излучения, холода или механических нагрузок. Убедиться, что с устройством или упаковкой не играют дети. Дети должны находиться под присмотром.

3 Функция

Аналоговая комнатная панель управления Alpha IP RTA 61001-N1 позволяет регулировать температуру в помещении в соответствии с индивидуальными требованиями. Комнатная панель управления измеряет температуру в помещении и периодически передает эти данные на базовый модуль Alpha IP FAL-x10x1-xx1 или на связанные с ним нагревательные термостаты Alpha IP. Установленные значения позволяют точно регулировать температуру в помещении. Ручная настройка заданной температуры осуществляется регулятором (E).

Связь с другими компонентами осуществляется посредством радио-протокола Homematic (HmIP). Передача радиосигналов реализована по невыделенному каналу связи, из-за чего невозможно исключить помехи. Помехи могут быть вызваны, напр., коммутационными процессами, электродвигателями или неисправным электрооборудованием.

Зона уверенного приема в здании может в значительной мере отличаться от зоны уверенного приема на улице (на открытых участках местности).

4 Обзор устройства

Обзор устройства (см. стр. 4, рис. 1)

(A) Нижний монтажный элемент
(B) Аналоговая комнатная панель управления
(C) Системная кнопка (кнопка программирования и светодиод)
(D) Кнопка SET
(E) Регулятор
(F) Ползунок для коррекции заданного значения
(G) Ограничитель температуры

4.1 Технические характеристики

Условное обозначение устройства	RTA 61001-N1
Питающее напряжение	2x 1,5 В LR03/Micro/AAA
Потребляемый ток	50 мА макс.
Ресурс батареек	2 года (стандартн.)
Класс защиты	IP20
Степень загрязнения	2
Температура окружающей среды	От 0 до 50 °C
Размеры (Ш x В x Г)	86 x 86 x 20 мм / 26 мм
Масса	90 г (с батарейками)
Радиочастота	868,3 МГц /869,525 МГц
Категория приема	SRD category 2
Стандарт. зона приема радиосигнала	250 м (на открытых участках местности)
Продолжительность включения	< 1 % в ч/< 10 % в ч
Принцип действия	Тип 1
Директивы	2014/53/EC по радиооборудованию 2014/30/EC по электромагнитной совместимости 2011/65/EC RoHs

5 Ввод в эксплуатацию

5.1 Программирование устройства

Для того, чтобы аналоговая комнатная панель управления могла интегрироваться в систему Alpha IP и взаимодействовать с другими устройствами, сначала ее нужно запрограммировать. Настройка аналоговой комнатной панели управления осуществляется прямо на базовый модуль Alpha IP или, в соединении с нагревательными термостатами, на точку доступа Alpha IP. При настройке напрямую конфигурация осуществляется на устройстве, при настройке на точку доступа – посредством приложения Alpha IP.

5.1.1 Настройка на базовый модуль Alpha IP

При программировании соблюдать минимальное расстояние между устройствами 50 см.

Процесс программирования можно отменить, еще раз кратко нажав кнопку программирования. Об отмене будет сигнализировать загоревшийся светодиод красного цвета.

Если программирование не проводится, режим программирования выключается автоматически через 30 секунд.

Если аналоговую комнатную панель управления необходимо настроить на базовый модуль Alpha IP, оба устройства, которые должны быть сопряжены, следует переключить в режим программирования.

1. Выбрать на базовом модуле Alpha IP (см. руководство к базовому модулю Alpha IP) нужный канал.
2. Активировать режим программирования на базовом модуле долгим нажатием кнопки.

✓ Светодиод устройства начинает мигать оранжевым цветом.

3. Снять аналоговую комнатную панель управления с нижнего монтажного элемента (см. стр. 5, рис. 3).
4. Вытащить из батарейного отсека изоляционную ленту или установить батарейки (см. стр. 5, рис. 4). Если батарейки уже установлены, нажать и удерживать системную кнопку (C) не менее 4 с, чтобы активировать режим программирования.

✓ Режим программирования активируется автоматически на 3 минуты.

✓ Светодиод устройства мигает оранжевым цветом.

Об успешно проведенном процессе программирования свидетельствует светодиод зеленого цвета. Если светодиод горит красным цветом, процесс следует повторить.

5.1.2 Настройка на точку доступа Alpha IP

Для управления при помощи приложения Alpha IP настройку RTA 61001-N1 нужно осуществлять через точку доступа (HAP 21001). Программирование устройства:

⇨ Точка доступа Alpha IP была установлена посредством приложения Alpha IP (см. руководство по HAP 21001).

1. Открыть на смартфоне приложение Alpha IP.
2. Выбрать пункт меню *Программирование устройства*.
3. Отсоединить аналоговую комнатную панель управления от нижнего монтажного элемента (см. стр. 5, рис. 3).

4. Вытащить из батарейного отсека изоляционную ленту или установить батарейки (см. стр. 5, рис. 4). Если батарейки уже установлены, нажать и удерживать системную кнопку (C) не менее 4 с, чтобы активировать режим программирования.
5. Устройство появляется автоматически в приложении Alpha IP.
6. Для подтверждения ввести последние четыре цифры номера устройства (SGTIN) или сканировать приложенный двухмерный штрихкод. Номер устройства находится под двухмерным штрихкодом или в батарейном отсеке.

Об успешно проведенном процессе программирования свидетельствует светодиод зеленого цвета. Если светодиод горит красным цветом, процесс следует повторить.

7. Следовать указаниям приложения.

5.2 Монтаж

Благодаря возможности работы на батарейках можно выбрать любое место монтажа. Монтаж производится на резьбу на штукатурку, на клейкую ленту из комплекта поставки или на штепсельную розетку для скрытой проводки.

5.2.1 Открытый монтаж (на штукатурку)

⇨ Выбрать подходящую монтажную позицию.
1. Убедиться, что в этой позиции не проходит никакой проводки.
2. При необходимости, используя подходящую отвертку, отсоединить устройство от нижнего монтажного элемента (см. стр. 5, рис. 3).

3. Прижать нижний монтажный элемент в монтажной позиции. Следить за правильностью выверки нижнего монтажного элемента (см. стр. 4, рис. 2a/b)
4. Выровнять нижний монтажный элемент горизонтально.
5. По нижнему монтажному элементу разметить два расположенных по диагонали отверстия (см. стр. 5, рис. 2a).

При монтаже на деревянные стены винты можно вкручивать прямо в стену. Чтобы винты легче закручивались, предварительно можно просверлить отверстия, используя сверло по дереву 1,5 мм.

6. Для кирпичных стен просверлить размеченные отверстия сверлом по камню 5 мм.
7. Установить в отверстия дюбели.
8. При помощи винтов из комплекта поставки смонтировать нижний монтажный элемент (см. стр. 4, рис. 5).
9. Установить аналоговую комнатную панель управления на нижний монтажный элемент, защелкнуть (см. стр. 4, рис. 5).

5.2.2 Монтаж на розетку для скрытой проводки

Крепежные отверстия на нижнем монтажном элементе можно использовать для монтажа на розетке для скрытой проводки (см. стр. 4, рис. 2b).

1. При необходимости, используя подходящую отвертку, отсоединить устройство от нижнего монтажного элемента (см. стр. 5, рис. 4).
2. Выровнять нижний монтажный элемент горизонтально на розетке для скрытой проводки.
3. При помощи подходящих винтов смонтировать нижний монтажный элемент (см. стр. 4, рис. 2b).

4. Установить аналоговую комнатную панель управления на нижний монтажный элемент, защелкнуть (см. стр. 5, рис. 3).

5.2.3 Монтаж на клейкую ленту

В зависимости от основания, монтаж можно выполнить на входящую в комплект поставки двухстороннюю клейкую ленту. Возможен монтаж на разные основания, напр., на кирпичную стену, мебель, керамическую плитку или стекло.

1. Выбрать подходящую монтажную позицию.

Для монтажа на клейкую ленту основание в месте монтажа должно быть гладким, неповрежденным, чистым, обезжиренным и без растворителей.

2. Снять с одной стороны клейкой ленты защитную пленку.
3. Приклеить клейкую ленту с задней стороны нижнего монтажного элемента в специальные углубления (см. стр. 4, рис. 2c).
4. Снять защитную пленку с другой стороны клейкой ленты.
5. Прижать устройство, предварительно выровняв его горизонтально в нужной позиции.

6 Эксплуатация

Вращая регулятор (E) вправо или влево, можно вручную изменить заданную температуру на шкале в диапазоне от 0 до 5.

6.1 Компенсация температуры

Так как температура измеряется на комнатной панели управления, в другом месте в помещении может быть теплее или холоднее. Функция компенсации

температуры в диапазоне от -2 K до 2 K с дискретностью 0,5-K позволяет компенсировать разницу.

1. Снять регулятор (E). На внутренней стороне регулятора (E) расположена шкала для компенсации (см. стр. 5, рис. 5)
2. Установить ползунок для коррекции номинального значения (F) в нужное место на регуляторе (E).

6.2 Ограничение температуры

Температурный диапазон для минимальной и максимальной устанавливаемой заданной температуры можно ограничить селектором настройки температуры на внутренней стороне регулятора (E) (см. стр. 5, рис. 6).

1. Снять регулятор (E). На внутренней стороне регулятора (E) снять показания на ограничительной шкале.
2. Установить ползунок номинального значения (G) в регулятор (E) на нужный диапазон.

6.2.1 Тестирование соединения

В ходе этой проверки аналоговая комнатная панель управления отправляет на базовый модуль команду переключения. В зависимости от того, в каком включенном состоянии находится назначенная зона отопления, после получения команды она включается или выключается для подтверждения.

1. Снять регулятор (E).
2. Для проведения радио-теста нажать кнопку Set.

7 Индикация на дисплее

7.1 Индикаторы состояния

Индикация	Значение	Решение
Однократное длительное горение зеленым цветом	Процесс подтвержден	Продолжить процесс наладки/управления.
Краткое мигание оранжевым цветом	Радиопередача/ попытка отправки данных/передача данных	Дождаться завершения передачи данных.
Однократное горение оранжевым и однократное горение зеленым цветом (после установки батареек)	Индикатор тестирования	После того, как индикаторы тестирования погаснут, продолжить наладку/управление.
Краткое мигание оранжевым цветом (каждые 10 с)	Активен режим программирования	Введите в приложении последние четыре цифры серийного номера устройства.

7.2 Индикаторы ошибок

Индикация	Значение	Решение
Однократное длительное горение красным цветом	Сбой процесса	• Повторить процесс.
Краткое свечение оранжевым цветом (после сообщения о приеме зеленым или красным цветом)	Батарейки разряжены	• Заменить батарейки.
Однократное длительное горение красным цветом	Сбой процесса или достигнут предел продолжительности включения	• Отправить команду повторно, при превышении продолжительности включения не позднее, чем через час. • Проверить устройство на наличие неисправности, напр., механической блокировки. • Устранить радиопомехи.
Шестикратное длительное мигание красным цветом	Устройство неисправно	• Учитывать индикаторы в приложении. • Передать устройство на проверку дилеру. • Заменить устройство.

8 Замена батареек

Световой код „Краткое свечение оранжевым цветом (после сообщения о приеме зеленым или красным цветом)“ сигнализирует о разряженных батарейках. Одновременно значок разряженных батареек появляется в приложении Alpha IP. Заменить батарейки на две новые типа LR03/Micro/AAA.

1. Снять устройство с нижнего монтажного элемента (см. стр. 5, рис. 3).
2. Извлечь батарейки (с задней стороны).
3. Установить две новые батарейки типа LR03/Micro/AAA в соответствии с маркировкой.
4. Установить аналоговую комнатную панель управления на нижний монтажный элемент, защелкнуть.

✓ Комнатная панель управления в течение ок. 2 секунд выполняет автоматическое тестирование.

✓ После этого проводится инициализация.

✓ В завершении выводится индикация тестирования (горение оранжевым или зеленым цветом).

9 Очистка

Очищать устройство мягкой чистой сухой безворсовой салфеткой. Для удаления сильных загрязнений салфетку можно слегка смочить тепловатой водой. Использовать для очистки не содержащее растворителей чистящее средство.

10 Восстановление заводских настроек

При восстановлении заводских настроек все произведенные настройки будут утеряны.

1. Снять устройство с нижнего монтажного элемента (см. стр. 5, рис. 3).
2. Извлечь батарейки.
3. Снова установить батарейки в батарейный отсек в соответствии с маркировкой. Одновременно нажать системную кнопку (C) и удерживать ее в течение 4 секунд, пока светодиод не начнет быстро мигать оранжевым цветом.
4. Отпустить системную кнопку (C).
5. Нажать системную кнопку (C) еще на 4 секунды, пока светодиод не загорится зеленым цветом.
6. Отпустить системную кнопку (C).

✓ Устройство перезапускается.

✓ Заводские настройки восстановлены.

11 Вывод из эксплуатации

1. Снять аналоговую комнатную панель управления с нижнего монтажного элемента (см. стр. 5, рис. 3).
2. Извлечь батарейки (с задней стороны).
3. Демонтировать устройство и утилизировать его в установленном порядке.

12 Утилизация

Не утилизировать устройство вместе с бытовыми отходами. Эксплуатационник обязан сдавать устройства в соответствующий пункт приема вторсырья. Раздельный сбор материалов и их утилизация в установленном порядке способствует сохранению природных ресурсов и обеспечивает их повторное использование, оберегающее здоровье людей и окружающую среду. Сведения по пунктам приема вторсырья можно получить в городском управлении или в местных предприятиях по утилизации отходов.

Настоящее руководство защищено законом об авторском праве. Все права сохранены. Полное либо частичное копирование, тиражирование, сокращение или иное воспроизведение (как механическое, так и электронное) настоящего руководства без предварительного согласия производителя запрещены. © 2016

132724.1628